Planmeca Pro50™ S

L'avenir à portée de main



FRANÇAIS

PLANMECA

Planmeca Pro50™ S **4**

Dimensions compactes. Flexibilité totale. Conçu pour être intelligent. 5

S'adapte à tous les types de cabinets 6

Intelligence connectée 8

L'avenir à portée de main 10

Conçu pour impressionner 12

Découvrez les autres modèles de la gamme d'units dentaires Planmeca Pro 14

Units dentaires Planmeca – conçus pour une meilleure prise en charge du patient **16**

La facilité d'accès et le confort en consultation 18

Ergonomie idéale 20

Un patient détendu 22

Conçus pour durer 24

Tout est dans le détail 26

Démarquez-vous grâce aux couleurs 28

Le contrôle des infections est une priorité suprême 30

Utilisation optimisée de l'équipement avec Planmeca Insights™ 32

Accessoires pour unité dentaire **34**

Planmeca Solanna® 34

Planmeca Solanna® Vision 35

Planmeca Lumo™ 36

Planmeca Olo™ 37

Caractéristiques techniques **38**



Une technologie compacte sans compromis

Présentation de notre président

« J'ai le plaisir de vous présenter **Planmeca Pro50™ S**, un fauteuil dentaire qui incarne parfaitement notre engagement en faveur de l'innovation, de la qualité et d'une conception axée sur l'utilisateur. Le modèle Pro50 S a été conçu pour répondre aux exigences en constante évolution des cabinets dentaires modernes. Il combine une technologie numérique de pointe, une ergonomie optimale et une grande flexibilité dans un fauteuil compact et esthétique.

Chez Planmeca, nous travaillons depuis des décennies en étroite collaboration avec les professionnels du secteur dentaire afin de créer des solutions qui rendent le travail quotidien plus efficace, plus confortable et plus agréable. L'unit Pro50 S s'inscrit dans cette tradition en offrant une adaptabilité aisée à différents utilisateurs et environnements de soins, tout en garantissant une expérience haut de gamme tant pour les praticiens que pour les patients.

Ce qui rend cette réussite particulièrement significative, c'est que le développement et la fabrication de nos units dentaires s'effectuent principalement en Finlande, où chaque détail est soigneusement étudié et où chaque produit est conçu pour répondre aux normes de qualité les plus élevées. Derrière le Pro50 S se cache une équipe d'experts dévoués, animés par la passion de créer des équipements garantissant d'excellents résultats cliniques et une fiabilité à long terme.

Je vous invite chaleureusement à venir découvrir l'unit Planmeca Pro50 S. Vous pourrez constater par vous-même comment un design compact, une technologie de pointe et une ergonomie exceptionnelle se combinent pour créer un unit dentaire conçu pour l'avenir de la dentisterie. »

Heikki Kyöstilä
President and founder
Planmeca Group



Planmeca Pro50™ S

Dimensions compactes.
Flexibilité totale.
Conçu pour être intelligent.

*Le **Planmeca Pro50™ S** incarne l'avenir de la dentisterie numérique avec son unit dentaire compact et extrêmement polyvalent. Alliant une ergonomie de pointe, une technologie intelligente et un design scandinave élégant, il offre une expérience de soins haut de gamme tant aux praticiens qu'aux patients. Sa connectivité optimale, ses nombreuses possibilités de réglage et sa configuration ambidextre permettent d'optimiser les flux de travail dans les salles opératoires, quelle que soit leur taille. Conçu sans compromis, l'unit dentaire Pro50 S offre aux cabinets modernes tout ce dont ils ont besoin : un confort optimal, une grande flexibilité, une intelligence numérique avancée et une facilité d'utilisation remarquable. Malgré sa taille réduite, ce dispositif, surprend par ses capacités remarquables, repoussant ainsi les limites d'un unit dentaire compact.*

S’adapte à tous les types de cabinets

*L’unit dentaire **Planmeca Pro50™ S** est conçu pour offrir des performances optimales tout en occupant un encombrement minimal. Sa structure compacte en fait un excellent choix tant pour les petites que pour les grandes salles opératoires, permettant ainsi aux cabinets d’optimiser l’espace disponible. Son design épuré permet de créer un espace de travail aéré et ordonné, tout en conservant l’intégralité des fonctionnalités. Alliant optimisation de l’espace et fonctionnalités haut de gamme, l’unit Pro50 S offre une polyvalence exceptionnelle adaptée à un large éventail d’environnements cliniques.*



Travaillez dans le confort

Planmeca Pro50™ S offre une ergonomie hors pair. La large plage de réglages de la hauteur du siège, le dossier fin et la base compacte permettent d'adopter des positions de travail naturelles tout au long de la journée. La console d’instruments et le bras d’aspiration réglables s'adaptent aisément aux utilisateurs de différentes tailles et à leurs préférences de travail. Qu’ils travaillent à deux mains ou à quatre mains, les praticiens peuvent adopter des postures confortables qui favorisent efficacité et bien-être.



Flexibilité intégrée

L’unit Pro50 S est conçu pour s’adapter à ses utilisateurs. Sa configuration ambidextre permet de passer rapidement d’une utilisation pour droitiers à une utilisation pour gauchers, ce qui en fait un outil idéal pour les cabinets accueillant plusieurs utilisateurs et pour répondre à des besoins thérapeutiques variables. Cette flexibilité permet aux cabinets d’optimiser l’utilisation de leurs locaux et d’accueillir un plus large éventail de professionnels dentaires. Résultat : un unit dentaire tourné vers l’avenir, qui s’adapte facilement à l’évolution des flux de travail.





Intelligence connectée

*L'unit **Planmeca Pro50™ S** rassemble les données des patients, les outils cliniques et l'imagerie pour une expérience utilisateur intelligente et intuitive. Une connectivité fluide et des flux de travail personnalisables permettent aux professionnels dentaires de travailler plus efficacement tout en disposant à tout moment des informations essentielles au cours de chaque intervention.*





Des flux de travail plus efficaces, une meilleure visibilité

Le **Planmeca Pro50™ S** se distingue par son écran tactile de 12,3 pouces et l'intégration fluide de **Romexis®**. Il permet ainsi un accès instantané aux clichés des patients, aux images intraorales et aux radiographies panoramiques directement depuis l'unit dentaire. Cela réduit la nécessité de passer d'un système à l'autre et aide les cliniciens à rester concentrés sur le traitement.

L'accès rapide aux informations des patients permet d'examiner facilement les résultats et de discuter du traitement avec eux sans interrompre le flux de travail. Le fait de disposer d'images à portée de main favorise également la prise de décisions éclairées et permet d'optimiser l'efficacité des routines quotidiennes.



Personnalisé pour chaque utilisateur

L'interface utilisateur peut être adaptée aux préférences de chacun grâce à des affichages, des paramètres et des commandes personnalisables, garantissant ainsi une expérience familière et efficace à chaque utilisateur. La fonctionnalité optionnelle **Planmeca PlanID™** améliore encore la facilité d'utilisation en chargeant automatiquement les paramètres personnels d'un simple passage de la carte. Dans les cabinets très fréquentés accueillant de nombreux patients, cela permet aux praticiens de se déplacer d'une salle opératoire à l'autre tout en conservant un environnement de travail homogène et personnalisé. En regroupant sur une seule et même plateforme connectée les informations, l'imagerie et les flux de travail, l'unit Planmeca Pro50 S simplifie les routines quotidiennes, améliore l'efficacité et favorise une expérience de traitement fluide, autant pour les praticiens que pour les patients.



L'avenir à portée de main

*L'interface utilisateur de l'unit **Planmeca Pro50™ S** est conçue pour optimiser la fluidité, l'efficacité et l'intuitivité des flux de travail. Doté d'un grand écran tactile, de commandes personnalisables et d'un accès direct aux données patient, elle met à votre disposition les outils et les informations indispensables exactement là où vous en avez besoin.*

Personnalisation



Personnalisez l'interface utilisateur en fonction de vos besoins. Choisissez entre le mode clair et le mode sombre, sélectionnez l'un des différents thèmes de couleurs et optimisez la disposition de l'écran pour un utilisateur gaucher ou droitier.





Réglez et utilisez jusqu'à dix positions automatiques du fauteuil préenregistrées, qui s'affichent en haut de l'écran pour un accès rapide pendant le traitement.

Les commandes manuelles du fauteuil, situées dans la partie inférieure, offrent une flexibilité supplémentaire. Le système SynchroDrive et la commande indépendante du repose-jambes offrent une plus grande liberté ergonomique en vous permettant de modifier la position du fauteuil sans modifier la hauteur de l'appui-tête. Un mode de mouvements lents supplémentaire a été conçu pour faciliter les travaux de précision avec différents instruments.



Écran tactile en taille réelle



Positions automatiques du fauteuil

Commandes manuelles au fauteuil

Activation des mouvements lents

Commande du repose-jambes

SynchroDrive

Commandes des instruments, vue pour droitier

Procédures d'hygiène

Les procédures d'hygiène peuvent être lancées et suivies directement depuis l'interface utilisateur. Les instructions à l'écran facilitent les opérations de maintenance courantes, tandis que l'automatisation permet au personnel de se consacrer à d'autres tâches. L'historique complet des procédures d'hygiène peut être consulté sur l'unit dentaire et enregistré dans la base de données **Planmeca Romexis®**.



Intégration de Romexis

L'intégration de Romexis permet d'accéder facilement aux clichés des patients, aux images intraorales et aux radiographies panoramiques via l'unit **Planmeca Pro50™ S**. Toutes les images intraorales prises au cours du traitement sont automatiquement enregistrées dans Romexis.

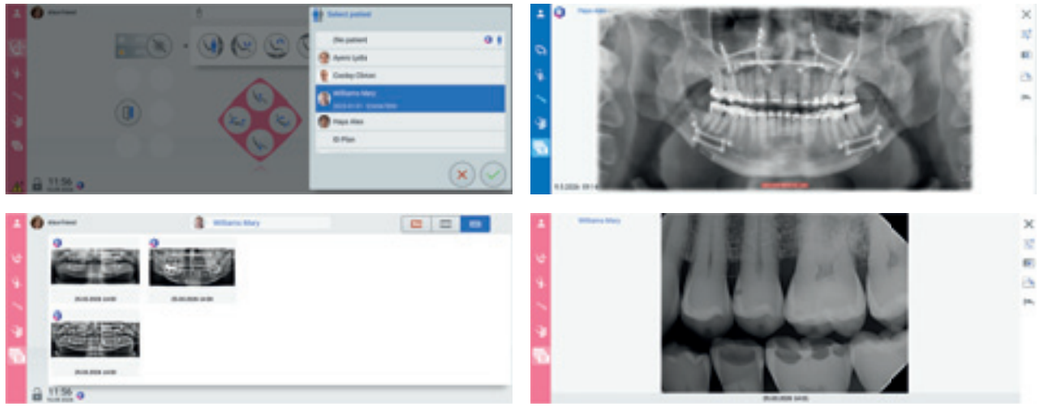

Conçu pour impressionner

Le design nordique élégant et le confort exceptionnel du patient caractérisent l'unit ***Planmeca Pro50™ S****. Ses lignes épurées, son aspect harmonieux et ses surfaces faciles à nettoyer contribuent à créer un cadre de soins accueillant. Les patients bénéficient d'options de garnitures confortables, notamment le modèle haut de gamme* ***Ultra Relax™*** *avec mousse à mémoire de forme visco-élastique. Chaque détail est pensé pour offrir une expérience apaisante et agréable, tout en reflétant la qualité et le professionnalisme du cabinet.*

Développement continu

Chez Planmeca, nous développons les produits de manière continue. Nous améliorons et optimisons sans cesse nos solutions afin de nous assurer que les professionnels dentaires puissent trouver la combinaison exacte de caractéristiques, de fonctionnalités et de flexibilité dont ils ont besoin pour leur cabinet. En étant à l'écoute de nos clients et en nous adaptant à l'évolution des besoins de la dentisterie moderne, nous nous engageons à enrichir la gamme d'units dentaires Planmeca de nouvelles options et fonctionnalités.



Plus d'options, plus de possibilités

Parmi les nouveautés, on trouve une version équipée d'un système d'alimentation en eau intégré, qui permettra d'éviter d'utiliser une bouteille d'eau externe et offrira encore plus de confort au quotidien. Nous développons également une solution de marchepied dotée d'un repose-jambes plus court afin d'améliorer encore davantage l'accessibilité et le confort du patient. À l'avenir, l'unit **Planmeca Pro50™ S** sera également disponible dans d'autres configurations, notamment avec un crachoir et une colonne pour scialytique.

Ces avancées témoignent de notre engagement sur le long terme à concevoir des units dentaires capables de s'adapter à différentes exigences cliniques, tout en respectant les normes élevées en matière d'ergonomie, de facilité d'utilisation et de conception intelligente qui caractérisent la gamme Planmeca Pro.



Découvrez les autres modèles de la gamme d'units dentaires Planmeca Pro

Conçus pour l'avenir de la dentisterie, tous les modèles de la gamme Planmeca Pro allient des fonctionnalités intelligentes, un design haut de gamme et une ergonomie axée sur l'utilisateur. Découvrez des solutions adaptées aux différents besoins cliniques, qui ne font aucun compromis sur la qualité ni le confort.

Planmeca Pro50™

Cet unit dentaire est unique en son genre.

Cumulant plus de 50 ans d'expérience dans la conception et la fabrication d'équipements dentaires, Planmeca s'engage à poursuivre son évolution et à garantir l'excellence de ses processus de fabrication. Le nouvel unit dentaire **Planmeca Pro50™** est le fruit d'une amélioration continue. Cet unit dentaire ne ressemble à aucun autre.

L'unit Planmeca Pro50 est une véritable prouesse technologique, alliant sophistication et raffinement. Il bénéficie d'une véritable adaptabilité et d'une ergonomie exceptionnelle et il offre une large gamme de fonctions personnalisables. Chaque utilisateur d'unit dentaire est différent et unique en termes de routines et de besoins ergonomiques. Alors, pourquoi se contenter de l'ordinaire ? L'unit dentaire Planmeca Pro50 offre une multitude d'options et permet aux utilisateurs de concevoir leur propre unit dentaire idéal.





Planmeca Pro40™

Une ergonomie qui accompagne chacun de vos mouvements

Planmeca Pro40™ est un unit dentaire doté d'un bras de distribution transthoracique à fouets. Il a été conçu pour offrir au praticien des réglages ergonomiques, des fonctions numériques et apporter du confort au patient, le tout dans un ensemble harmonieux. Il s'adapte aux différents modes de travail grâce à une interface utilisateur intuitive et à des fonctionnalités modulaires. Grâce à ses fonctions de contrôle des infections intégrées et à ses options de connectivité, l'unit Pro40 est conçu pour s'intégrer efficacement dans les flux de travail quotidiens des cabinets.

Cet appareil offre une grande amplitude de mouvement et sa conception à levage latéral familière permet au dentiste comme à l'assistant(e) d'adopter des positions de travail ergonomiques. La structure flottante du fauteuil laisse davantage d'espace pour les jambes et facilite l'accès autour du patient. L'assistant(e) dispose d'un vaste espace de travail lui permettant d'accéder facilement aux instruments essentiels, ce qui favorise une collaboration optimale. Plusieurs options de repose-jambes sont disponibles pour aider à positionner le patient confortablement pendant les traitements.



Planmeca Pro50™ Chair

Un flux de travail fluide et flexible

Le fauteuil **Planmeca Pro50™ Chair** allie parfaitement fonctionnalités, flexibilité et détails évolutifs, le tout dans un design épuré et intemporel. C'est une option idéale pour ceux qui recherchent un fauteuil pour le patient robuste, mais léger, offrant un confort ultime à la fois à l'équipe dentaire et aux patients. Asseyez-vous !

Planmeca Pro50 Chair est un fauteuil de soins moderne et intemporel, qui présente tous les détails de conception élégants et légers qui font la renommée des produits Planmeca. Les moteurs de qualité médicale intégrés au fauteuil assurent des mouvements fluides et silencieux, garantissant à l'équipe soignante un environnement de travail silencieux et au patient une expérience de traitement sans stress..



Units dentaires Planmeca – conçus pour une meilleure prise en charge du patient

Renommés pour leur esthétique, leur durabilité et leur ingéniosité technique, les units dentaires Planmeca sont conçus pour le patient et pour l'équipe dentaire. Notre département en charge du développement des produits s'appuie toujours sur quatre critères essentiels : l'ergonomie, la sécurité, le confort et l'esthétique. Grâce au respect de ces critères dans tout ce que nous entreprenons, nous avons pu créer des solutions qui permettent aux dentistes de se concentrer sur leur travail et de fournir les meilleurs soins aux patients en laissant la technologie s'occuper du reste. Nous vous invitons à découvrir les qualités exceptionnelles qui constituent le dénominateur commun de tous nos units dentaires.



La facilité d'accès et le confort en consultation

Nos units dentaires offrent une facilité d'accès aux patients de tout âge et de toute taille, et assurent une position confortable lors des consultations pré et post-traitement.





Facilité d'installation/sortie

Le repose-jambes rabattable permet au patient de s'installer dans le fauteuil et d'en sortir facilement – une caractéristique particulièrement importante dans le cas de patients plus âgés ou souffrant d'un handicap. Le fauteuil peut également être doté d'accoudoirs pivotants, permettant au patient de s'installer sur le fauteuil et d'en sortir encore plus facilement.

Consultation en face à face

Nos units dentaires vous permettent d'avoir un entretien initial en vis-à-vis avec votre patient confortablement assis. Ceci contribue à détendre l'atmosphère et à inspirer confiance au patient. Les éléments de distraction comme la console d'instruments restent hors du champ de vision du patient.

Ergonomie idéale

Nous travaillons en étroite collaboration avec les professionnels de la dentisterie afin de garantir un confort maximum et un flux de tâches fluide. Nos units dentaires vous permettent de travailler à deux ou à quatre mains, tout en garantissant une bonne ergonomie, ce qui facilite votre travail et le rend plus efficace.

Aide à l'ergonomie du flux de travail

Nos units dentaires ont été conçus pour rendre le quotidien plus facile, plus confortable et moins stressant. L'absence de base sous le fauteuil, l'étroitesse du dossier, ainsi que la petite taille de la base du crachoir permettent un accès optimal à la zone de traitement et facilitent le maintien d'une position de travail ergonomique durant toute la journée, sans mouvements ni contraintes inutiles. Les mouvements amples et fluides du bras de distribution vous permettent de choisir la position la plus appropriée, tandis que le parfait réglage des fouets garantit une utilisation ergonomique des instruments puisque seuls de petits mouvements sont nécessaires pour les utiliser. Ceci limite les contraintes sur votre bras, votre poignet et votre épaule.



La position de travail de votre choix – une adaptabilité parfaite

- Idéal pour la dentisterie à deux ou à quatre mains
- S'adapte à toutes les positions, de 7 heures à 3 heures
- Permet de travailler assis ou debout

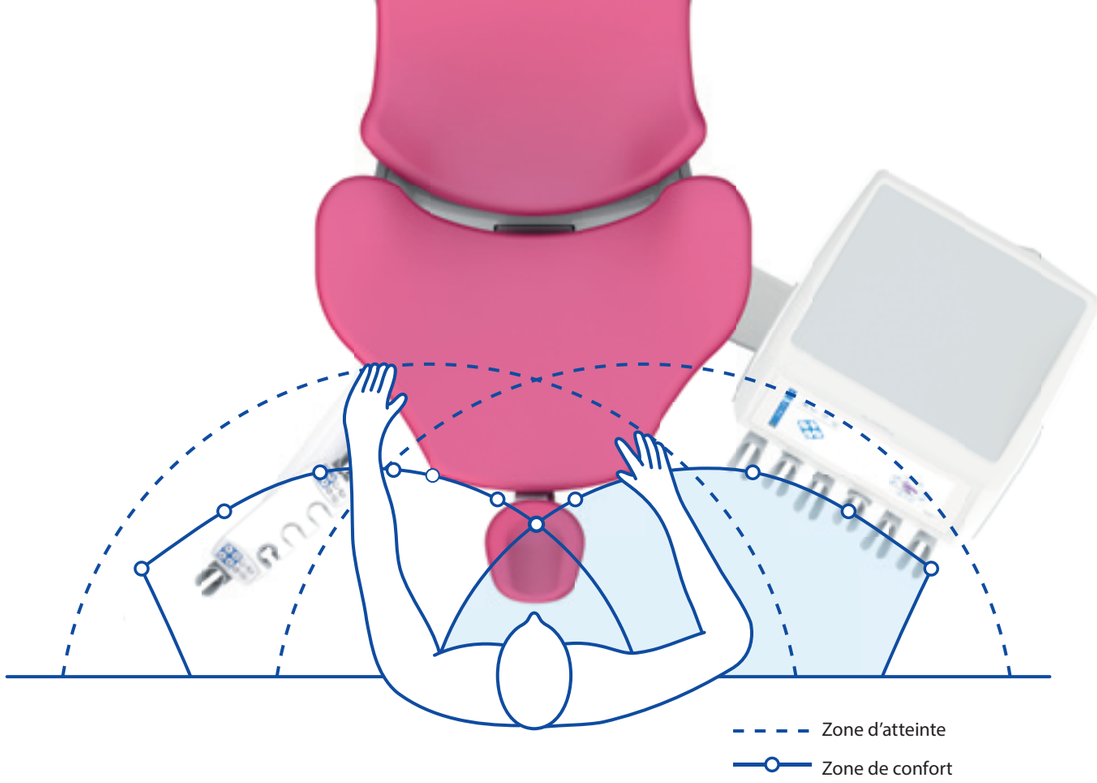





Un patient détendu

Grâce à nos innovations exceptionnelles, les séances de soins se déroulent dans une ambiance plus confortable et décontractée pour vos patients, facilitant ainsi votre travail. Avec la précision de positionnement et le soutien qu'ils assurent, nos units dentaires vous permettent de vous concentrer sur votre travail et d'assurer un traitement clinique de la meilleure qualité possible.

Conçus pour le confort



Fauteuil de conception ergonomique

Le design du fauteuil suit les courbes du corps du patient et lui apporte un soutien ferme et confortable. Nos units dentaires peuvent également être dotés d'accoudoirs pour garantir un soutien supplémentaire au patient.

Confort inégalé pour le patient

La garniture **Ultra Relax™** de Planmeca répond au poids et à la chaleur corporelle du patient, pour lui assurer un confort supérieur. Ceci est particulièrement appréciable dans les séances de traitement prolongées. Un patient confortablement installé est plus détendu, ce qui vous permet de vous concentrer sur le traitement clinique.

Conçus pour durer

Notre profond engagement dans la recherche et le développement nous guide dans tout ce que nous faisons. Nous avons la passion du design et faisons toujours passer le confort, la sécurité et la simplicité d'utilisation avant tout le reste. Et cela, sans faire de compromis. Nos units dentaires, parmi les plus performants du marché, sont pratiques, fonctionnels et superbement conçus.



Aluminium résistant, durable et recyclable

Design allégé

Tous les units dentaires Planmeca sont dotés de notre design épuré distinctif. Avec suffisamment d'espace libre de chaque côté, nos units extrêmement compacts permettent à l'équipe soignante de travailler dans le confort et en toute liberté dans les positions de leur choix.

Surfaces brillantes, excellente durabilité

Nous utilisons des pièces en aluminium et une finition à la peinture époxy sur nos units dentaires afin d'assurer une durabilité extrême. Leurs surfaces lisses dotées d'un revêtement poudré répondent aux exigences les plus strictes en matière de contrôle des infections.

Parfaite modularité

Tous nos units ont été conçus en pensant à l'avenir. C'est pourquoi il est facile de les compléter avec les dernières fonctionnalités et innovations en matière de dentisterie.

Conception primée

Notre but est de créer des produits durables, superbement conçus, résistants à l'épreuve du temps, en portant par ailleurs une attention inégalée au détail. Chaque produit que nous fabriquons est de la plus grande qualité, ce qui contribue à transmettre une image professionnelle de votre cabinet dentaire, inspirant confiance au patient.

reddot winner 2020

FENNIAprize 20
HONOURABLE MENTION

reddot award 2016
winner

Tout est dans le détail



Accès facilité au dossier du patient

Toutes les données cliniques sont facilement accessibles, ce qui rend la constitution et la consultation du dossier du patient simples et efficaces.

Champ lumineux étendu

Le scialytique **Planmeca Solanna®** offre une excellente visibilité dans les moindres recoins du champ opératoire.

Confort des positions de travail

La vaste plage de réglages en hauteur vous permet de travailler confortablement debout, tandis que la position très basse du fauteuil permet également de traiter les patients en position semi-allongée.

Vaste espace disponible

La base compacte du fauteuil et le crachoir à dimensions réduites offrent au dentiste et à son assistante un plus grand espace pour leurs jambes, permettant ainsi une approche maximale du patient.

Conception ingénieuse de la console d'instruments

Le positionnement sans effort de notre console permet de placer les instruments dans une position ergonomique optimale. La console peut également être déplacée du côté assistante pour un travail fluide et efficace. Les instruments à connecteurs rapides sont facilement interchangeables par l'utilisateur.

Facilité d'accès aux paramètres personnels

Planmeca PlanID™ permet d'accéder aux paramètres personnels sur n'importe quel unit dentaire du cabinet en présentant simplement une carte.

Simplicité d'utilisation

L'écran tactile intuitif est simple et facile à utiliser, grâce à la personnalisation des positions de traitement, des paramètres et des préréglages des instruments.

Prise en main agréable, avec un minimum de tension

Les fouets hautement performants offrent un équilibre optimal et un soutien ergonomique pour l'utilisation des instruments avec un minimum de tension.

Repose-jambes rabattable

Le repose-jambes automatique permet au patient de s'installer sur le fauteuil et d'en sortir facilement, ce qui garantit la fluidité du travail. Idéal pour les consultations face-à-face et les actes de prothèse, il garantit également un excellent confort au patient.

Accès idéal et sans restriction

Le dossier, particulièrement étroit dans sa partie supérieure, permet à l'équipe soignante de se rapprocher au plus près de la zone de traitement.

Toutes les fonctionnalités ne sont pas disponibles sur tous les modèles d'units dentaires.
Consultez le tableau de comparaison à la page 39 pour obtenir des détails complémentaires.



Scialytiques Planmeca

Dans le domaine des soins dentaires, le moindre détail compte. C'est pour cette raison que le scialytique est un outil de travail incontournable. Nos scialytiques offrent un éclairage de qualité supérieure, une excellente ergonomie, des opérations hygiéniques sans contact avec les mains ainsi que de nombreuses fonctions intelligentes permettant un flux de tâches fluide.

Planmeca Solanna®

La visibilité parfaite sur toute la zone de traitement est assurée grâce à la luminosité et à la température de couleur de votre choix.



Planmeca Solanna® Vision

Ce scialytique intelligent, doté de caméras 4K et de microphones intégrés, vous permet d'obtenir facilement des images fixes ainsi que des vidéos. C'est une excellente solution pour la documentation, la consultation et la communication.



Démarquez-vous grâce aux couleurs

Ajoutez au superbe design de votre unit dentaire une touche personnelle en choisissant vos couleurs préférées. Sélectionnez la couleur idéale dans notre vaste collection et créez le décor de vos rêves !

Garnitures de haute qualité pour un confort durable

La garniture **Comfy™** est fabriquée en cuir synthétique durable. Son épaisseur réduite assure un excellent accès à la zone de traitement, tandis que son design sans couture facilite l'entretien et améliore le contrôle des infections.

Fabriquée dans un cuir synthétique extrêmement durable avec un rembourrage en mousse viscoélastique à mémoire de forme, la garniture **Ultra Relax™** s'adapte parfaitement à l'anatomie du patient, lui permettant de rester détendu, même lors des séances de traitement de longue durée.

Couleurs attractives et lumineuses

Les garnitures Comfy et Ultra Relax sont toutes deux proposées dans une large gamme de coloris élégants.

Nos teintes métalliques ajoutent une touche d'éclat à l'unit dentaire. La collection Gem propose des couleurs qui reflètent la lumière, créant un effet luxueux. Les teintes métalliques ainsi que la collection Gem sont disponibles pour les garnitures Ultra Relax.



Fuchsia	Ultra Relax ✔	Comfy ✔
Cassis	Ultra Relax ✔	
Purple	Ultra Relax ✔	Comfy ✔
Red	Ultra Relax ✔	Comfy ✔
Carnival	Ultra Relax ✔	
Sun	Ultra Relax ✔	
Lime	Ultra Relax ✔	Comfy ✔
Green Bean	Ultra Relax ✔	
Metallic Pine	Ultra Relax ✔	
Petrol	Ultra Relax ✔	Comfy ✔
Sky	Ultra Relax ✔	Comfy ✔
Azure	Ultra Relax ✔	Comfy ✔
Steel Blue		Comfy ✔
Deep Sea Blue		Comfy ✔
Metallic Blue	Ultra Relax ✔	
Baltic	Ultra Relax ✔	
Dark Blue		Comfy ✔
Diplomat Blue	Ultra Relax ✔	
Gem Midnight Blue	Ultra Relax ✔	
Hazel		Comfy ✔
Walnut	Ultra Relax ✔	
Coffee		Comfy ✔
Metallic Gold	Ultra Relax ✔	
Metallic Sand	Ultra Relax ✔	
Gem Champagne Sparkle	Ultra Relax ✔	
Metallic Silver	Ultra Relax ✔	
Urban Grey		Comfy ✔
Graphite	Ultra Relax ✔	Comfy ✔
Black	Ultra Relax ✔	Comfy ✔
Gem Carbon Black	Ultra Relax ✔	

Les échantillons de couleurs ne sont donnés qu'à titre indicatif et peuvent différer des couleurs réelles des garnitures.

Le contrôle des infections est une priorité suprême

Le contrôle des infections et la propreté de l'eau ont toujours été des enjeux majeurs dans la conception et la mise au point de nos produits. Des années de collaboration étroite avec des universités dentaires réputées dans le domaine de la microbiologie nous ont conduits à proposer des solutions complètes, scientifiquement éprouvées, pour le contrôle des infections internes et externes de l'unit dentaire.



Utilisation aisée

Contrôle externe des infections facilité

Les surfaces lisses et uniformes de nos units dentaires facilitent le nettoyage et garantissent un contrôle impeccable des infections externes. Les surfaces métalliques sont extrêmement durables et résistantes aux agents de nettoyage. Les composants cruciaux peuvent également être stérilisés en autoclave, et la cuvette peut être retirée pour un nettoyage facile.



De l'eau toujours propre

Nos solutions de traitement de l'eau assurent que l'eau pénétrant dans la bouche du patient est toujours propre, offrant ainsi un environnement plus sûr pour les patients comme pour l'équipe dentaire.



Résultats supérieurs pour tuyaux d'aspiration plus propres

Nous avons conçu un système novateur pour le nettoyage des tuyaux d'aspiration et des filtres. Le système de nettoyage des tuyaux d'aspiration Planmeca simplifie considérablement et automatise le processus de désinfection des units dentaires. Il assure ainsi la sécurité de l'environnement de traitement et améliore la propreté du système d'aspiration dans son ensemble.

L'efficacité du système de nettoyage Planmeca a été établie par une étude indépendante* réalisée à l'Hôpital universitaire dentaire de Dublin.



* Boyle MA, O'Donnell MJ, Russell RJ, Galvin N, Swan J, Coleman DC. Overcoming the problem of residual microbial contamination in dental suction units left by conventional disinfection using novel single component suction handpieces in combination with automated flood disinfection. Journal of Dentistry. 2015. 43(10):1268-1279. doi: 10.1016/j.jdent.2015.07.018. PMID: 26248229.

Utilisation optimisée des équipements avec Planmeca Insights™

Passez un nouveau cap en matière d'efficacité clinique grâce à des données exploitables et à l'intelligence de votre flotte d'équipements Planmeca. Que ce soit pour des appareils individuels ou des cabinets de groupe multisites, ***Planmeca Insights™*** *offre des informations en temps réel sur leur état, leur utilisation et les besoins en maintenance.*

Optimisation de la planification, de la formation et de la prise de décision

Une foule de données peuvent être utilisées pour confirmer que votre précieux équipement est entretenu correctement et conformément à la pratique convenue. En outre, les informations détaillées sur l'utilisation permettent de savoir comment et quand les appareils sont utilisés pour une prise de décision plus éclairée. Les protocoles de nettoyage spécifiques à chaque appareil peuvent être surveillés via la plateforme. Les données provenant de différents sites peuvent également être comparées pour une meilleure gestion clinique et des flux de travail optimisés.



Périodes d'inactivité des appareils minimisées

Il est possible de programmer des messages automatiques concernant l'état des appareils ou les problèmes rencontrés pour informer les bonnes personnes, comme le personnel de maintenance. Les données individuelles de l'appareil permettent d'optimiser les temps de maintenance et de résoudre les problèmes, avant même qu'ils ne surviennent. Si nécessaire, les journaux de l'appareil peuvent être consultés pour une analyse plus détaillée de son fonctionnement.

Planmeca Insights™ prend en charge l'ensemble des appareils Planmeca. Pour les units dentaires Planmeca, la plateforme propose une gamme de fonctionnalités intelligentes, telles que

- État actuel et activité en cours de l'appareil
- Informations de maintenance
- Données d'utilisation
- Informations relatives au flux de travail
- Messages d'aide et d'erreur
- Surveillance des protocoles de nettoyage propres aux appareils

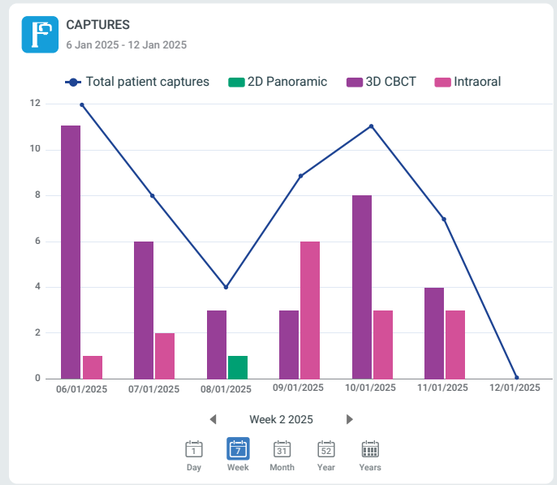

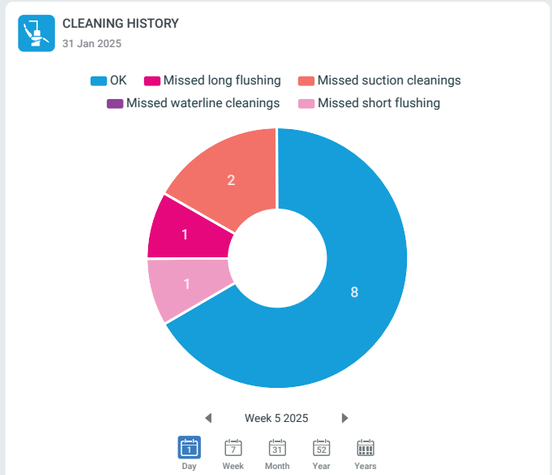





Planmeca Solanna®

Des journées de travail illuminées par un scialytique exceptionnel

Dans le domaine des soins dentaires, le moindre détail compte. C'est pour cette raison que le scialytique est un outil de travail incontournable. Nos scialytiques Planmeca offrent un éclairage de qualité supérieure, une excellente ergonomie, des procédures d'hygiène sans contact manuel, ainsi que de nombreuses fonctions connectées permettant un flux de tâches fluide.

La technologie à LED la plus récente

La flexibilité du scialytique **Planmeca Solanna®** assure une visibilité parfaite sur toute la zone de traitement tout en permettant de choisir la luminosité et la température de couleur que l'on préfère. Sa technologie LED perfectionnée et son optique à miroirs exclusive garantissent un champ lumineux étendu, une intensité uniforme et limitent les ombres portées quelles que soient l'utilisation et la distance à laquelle se situe la zone de traitement Les bords nets du faisceau lumineux créent un éclairage qui n'est pas agressif pour les yeux des patients.



L'ergonomie à son meilleur niveau

Le mouvement fluide sur trois axes de la tête du scialytique Planmeca Solanna permet de le positionner facilement et sans effort, que l'on soit en position assise ou debout. Le scialytique peut être contrôlé à l'aide de ses poignées innovantes, depuis l'interface utilisateur ou la pédale de commande de l'unit dentaire ou par des mouvements de la main prédéfinis. L'intensité lumineuse peut être ajustée à votre guise de 8 000 à 50 000 lux, avec trois options de température de couleur et un mode composite.

Contrôle efficace des infections

Les poignées amovibles et autoclavables de Planmeca Solanna peuvent être nettoyées au laveur-désinfecteur. Le capot arrière en aluminium, monobloc et sans soudure, et l'ampoule totalement étanche à la poussière garantissent un contrôle optimal des infections.

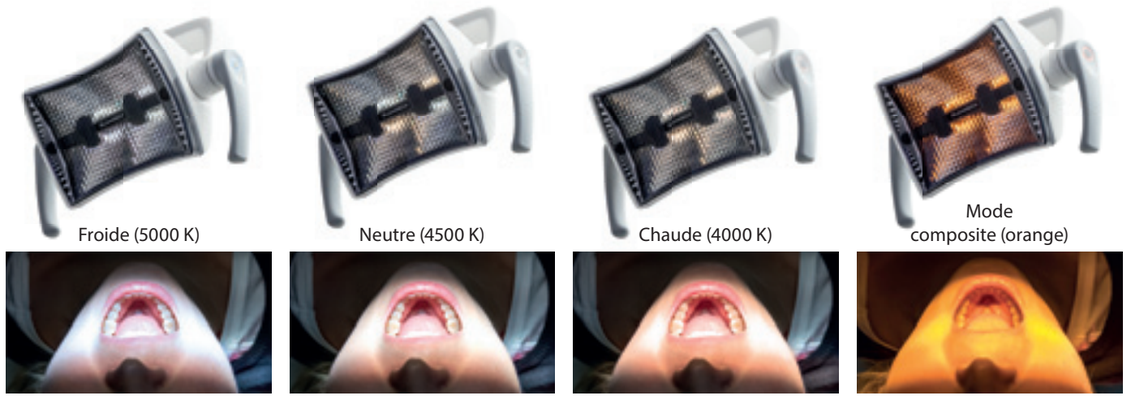

Froide (5000 K) | Neutre (4500 K) | Chaude (4000 K) | Mode composite (orange)

Planmeca Solanna® Vision

Scialytique avec deux caméras 4K intégrées

*Outre les fonctionnalités d'éclairage exceptionnelles de **Planmeca Solanna®**, notre scialytique connecté **Planmeca Solanna® Vision** permet de capturer des images et des vidéos de très haute qualité des séances de traitement grâce à ses deux caméras 4K et ses microphones intégrés. Toutes les données sont automatiquement enregistrées dans le logiciel **Planmeca Romexis®** en vue d'une utilisation ultérieure.*

Des possibilités infinies en matière de photos et vidéos

Les deux caméras intégrées de **Planmeca Solanna® Vision** ont chacune leur propre champ de vision. Un objectif plus large permet de cadrer l'ensemble du visage et la zone environnante. Un objectif plus long permet de s'approcher davantage de la cavité buccale pour obtenir une vue plus détaillée. Les sessions enregistrées peuvent être utilisées à des fins de documentation, de consultation à distance et de communication avec les étudiants. Le transfert vidéo s'effectue via le réseau local (LAN), sans aucun câblage particulier. Les caméras extraorales n'étant plus nécessaires, le flux de travail quotidien devient plus rapide et fluide que jamais.



Documentation des traitements

- Les microphones intégrés permettent d'enregistrer les informations de diagnostic et de traitement au format audio.
- Les données sont horodatées, ce qui permet d'utiliser les enregistrements des séances de traitement comme éléments de preuve

Consultation à distance

- Permet de consulter en ligne d'autres experts pour éviter des recommandations et des consultations supplémentaires
  - Ex.: des hygiénistes dentaires qui consultent des spécialistes dentaires, des étudiants qui consultent des professeurs…
- Les consultations peuvent être enregistrées pour que l'on puisse s'y référer ultérieurement



Communication avec le patient

- Présentez les plans de traitement sur l'écran du fauteuil
- Visualisez l'évolution du traitement en affichant des images ou des vidéos enregistrées précédemment
- Sensibilisez les patients à leur santé bucco-dentaire, en leur expliquant par exemple l'importance de l'utilisation quotidienne du fil dentaire, du brossage des dents et des soins à apporter aux implants et aux prothèses dentaires

Communication avec les étudiants

- Les données enregistrées peuvent être utilisées à des fins pédagogiques et comme supports de cours
- La diffusion en direct de cas cliniques aux étudiants favorise leur participation active
- Outil pratique permettant de visualiser différentes techniques et l'évolution du traitement

Deux tailles de champ de vision

Tête et zone environnante : 59 x 33 cm

Cavité buccale : 32 x 18 cm

Planmeca Lumo™

Une forme qui épouse parfaitement vos mouvements

*Avec sa conception anatomique, notre tabouret dentaire **Planmeca Lumo™** constitue un excellent choix ergonomique. Ses roulettes qui pivotent en douceur et sa multitude de réglages optimisent la position de travail de l'utilisateur, quelles que soient sa taille et sa corpulence. Ce siège offre un soutien et un confort exceptionnels, même lorsque les journées de travail se prolongent.*

Adaptabilité totale

- Permet des mouvements en douceur sur tous les types de sols
- Dossier réglable en hauteur, de façon à soutenir le bas du dos en fonction de la taille de chaque utilisateur
- Le siège inclinable vers l'avant limite la tension et la fatigue au niveau des cuisses
- L'assise flexible s'adapte à la corpulence de chaque utilisateur
- Lorsqu'il est activé, le dossier synchronisé vous suit dans chacun de vos mouvements



Possibilités de réglage multiples



S'accorde parfaitement avec votre unit dentaire Planmeca

- L'esthétique et la conception de **Planmeca Lumo™** et **Planmeca Olo™** sont à la hauteur des exigences de Planmeca
- Accordez votre siège à votre unit Planmeca en choisissant son coloris parmi ceux proposés pour les garnitures

Planmeca Olo™

Votre dos adopte une position optimale

*Le tabouret selle **Planmeca Olo™** est le dernier-né de notre gamme de tabourets. Grâce à Planmeca Olo, votre dos adopte sa position la plus naturelle pendant les séances de traitement. Sa hauteur facilement réglable s'adapte à tous les utilisateurs. Le repose-pieds semi-circulaire favorise la proximité avec le patient et d'autres sièges lorsque cela s'avère nécessaire. L'assise exclusive comporte des poignées et sa conception uniforme permet un contrôle optimal des infections.*

Possibilités de réglage multiples

- Position naturelle de votre dos
- Réglage aisé de la hauteur pour différents utilisateurs grâce au repose-pieds
- La forme optimale du repose-pieds favorise la proximité avec le patient et d'autres sièges
- Angle d'inclinaison de l'assise réglable pour une position de travail optimale
- Conception uniforme pour un contrôle parfait des infections
- Les roulettes à rotation libre permettent des mouvements en douceur sur tous les types de sols



Ressentez les bienfaits d'une posture saine



Caractéristiques techniques

Gamme d'units dentaires Planmeca Pro

	Planmeca Pro50 S	Planmeca Pro50	Planmeca Pro50 Chair	Planmeca Pro40
Puissance requise	100–240 VAC	100–240 VAC	100–240 VAC	100–240 VAC
Fréquence d'alimentation	50/60 Hz	50/60 Hz	50/60 Hz	50/60 Hz
Pression de l'entrée d'eau	-	300–900 kPa	-	300–900 kPa
Pression de l'entrée d'air	550–900 kPa	550–900 kPa	-	550–900 kPa
Poids	160–180 kg	220 kg	88 kg	220 kg
Montage	Fixation au sol	Fixation au sol	Fixation au sol Version mobile en option	Fixation au sol
Cadre	Alliage d'aluminium moulé	Alliage d'aluminium moulé	Alliage d'aluminium moulé	Alliage d'aluminium moulé
Couleur	Blanc (RAL 9016) Couleur noire en option*	Blanc (RAL 9016) Couleur noire en option*	Blanc (RAL 9016)	Blanc (RAL 9016)

*La couleur de certains panneaux de l'unit varie.

Planmeca Oy
CE 0598 MD Planmeca Pro50 S

Planmeca Oy
CE 0598 MD Planmeca Pro50

Planmeca Oy
CE MD Planmeca Pro50 Chair

Planmeca Oy
CE 0598 MD Planmeca Pro40

Scialytiques Planmeca Solanna

	Planmeca Solanna	Planmeca Solanna Vision
Faisceau lumineux	220 x 85 mm à une distance de 700 mm, ISO9680	
Réglage de l'intensité	Modérée (8,000–35,000 lux), forte (8,000–42,000 lux) ou très forte (8,000–50,000 lux)	
Températures de couleur	chaud (4 000 K), neutre (4 500 K) et froid (5 000 K)	
Mode composite	Mode Composite avec lampe à LED orange	
Indice de rendu de couleur	(IRC) > 92	
Options de montage	Sur les units dentaires Planmeca, montage au plafond, montage mural	
Connectivité	Planmeca Romexis	
Image fixe	-	Deux caméras 4K pour la capture d'images fixes, d'une résolution allant de 1 MP à plus de 13 MP
Image vidéo	-	Deux caméras 4K pour la capture de vidéos, jusqu'à 30 images par seconde
Lentilles	-	Lentilles compatibles haute précision ultra HD
Plage de mise au point	-	Distance de travail optimale 70 cm Plage de mise au point : 8 cm ou 21 cm selon le mode d'imagerie
Champ d'image	-	Tête et zone environnante : 59 x 33 cm Cavité buccale : 32 x 18 cm
Mise en réseau	-	1 Gbit/s LAN
Compatibilité	-	Planmeca Romexis 6.0 ou toute version plus récente

Planmeca Oy
CE MD Planmeca Solanna

Comparatif

	Planmeca Pro50 S	Planmeca Pro50	Planmeca Pro50 Chair	Planmeca Pro40
Type de bras porte-instruments				
Bras transthoracique de 520 mm à fouets		✔		✔
Bras transthoracique de 340 mm à fouets		✔		✔
Distribution latérale avec instruments à cordons pendants	✔			
Caractéristiques de l'unit dentaire				
Ambidextre	✔	✔		
Fauteuil flottant				✔
Fauteuil monté au sol	✔	✔	✔	
Repose-jambes automatique	✔	✔	✔	✔
L'unit est disponible en blanc ou en noir	✔	✔		
Garniture Ultra Relax™	✔	✔	✔	✔
Garniture Comfy™	✔	✔	✔	✔
Cuvette		✔		✔
Instruments et autres options				
Emplacements d'instruments	6	5		6
Emplacements d'instruments interchangeables	✔	✔ (sauf celui de la seringue)		✔
Micromoteur d'implantologie intégré		✔		
Micromoteur endodontique intégré	✔	✔		✔
Scanner intraoral intégré	✔	✔		✔
Écran tactile interactif Planmeca Halo™		✔		✔
Interface utilisateur à écran tactile	✔	✔		✔
Console avec une grande interface utilisateur de 12,3 pouces	✔			
Profils d'utilisateur pour plusieurs utilisateurs	✔	✔		✔
Permet le montage d'une radio rétroalvéolaire				✔
Bras d'aspiration avec support Flexy™			✔	
Fonctions de contrôle des infections				
Supports de nettoyage intégrés		✔		✔
Nettoyage périodique des conduites d'eau	✔	✔		✔
Désinfection continue de l'eau		✔		✔
Système de nettoyage des tuyaux d'aspiration automatisé (les tuyaux d'aspiration sont complètement remplis)		✔		✔
Nettoyage des tuyaux d'aspiration manuel (aspiration à travers les tuyaux)	✔		✔	
Récipients intégrés pour les désinfectants		✔		✔
Système de filtration d'eau Planmeca Patrol™ by BWT		✔		✔

Planmeca Oy
CE MD Planmeca Onyx CE 0598 MD Planmeca Romexis CE 0598 MD Planmeca ProX CE MD Planmeca Lumo CE MD Planmeca Olo

Planmeca Pro50™, Pro50™ S, Pro50™ Chair, Pro40™

Déplacements du fauteuil dentaire

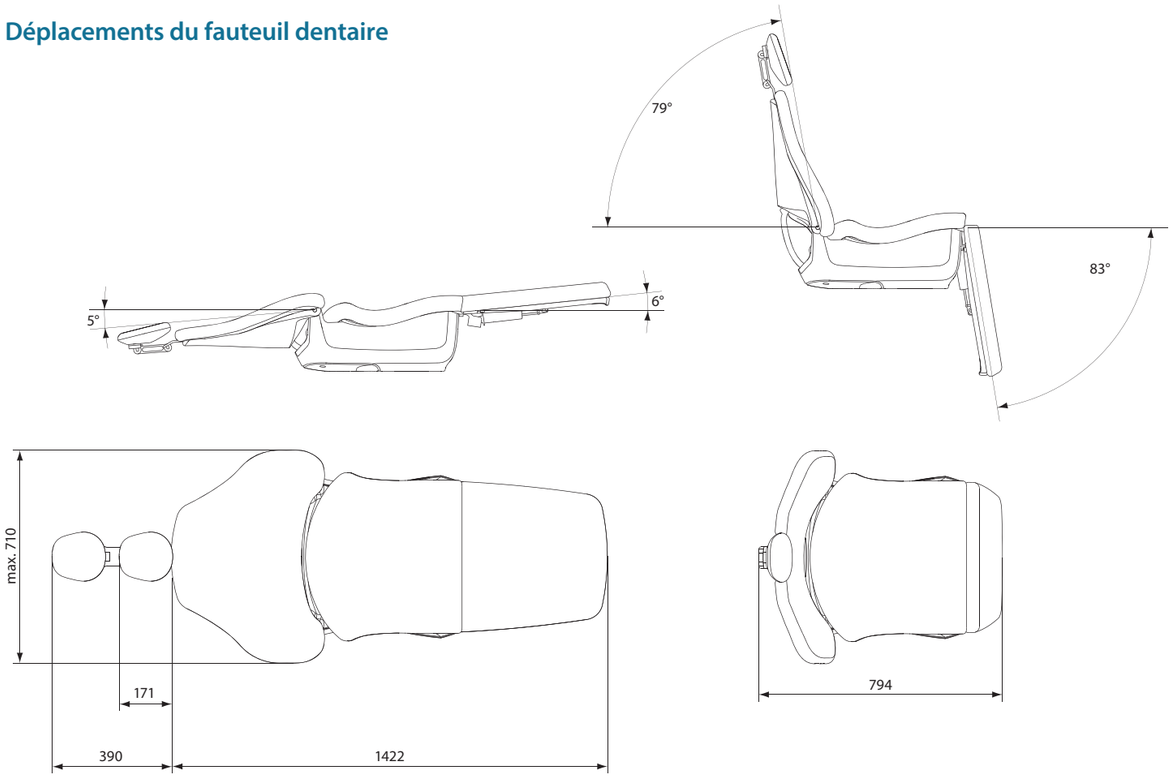

Planmeca Pro50™, Pro50™ S, Pro50™ Chair

Hauteur du fauteuil dentaire

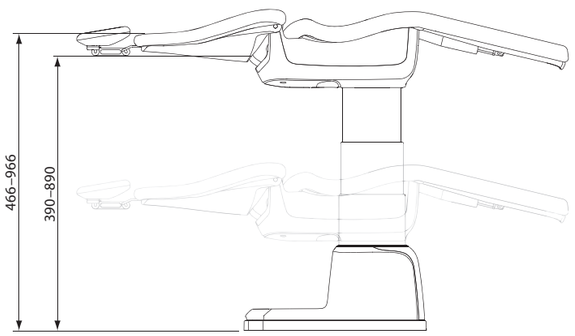

Planmeca Pro50™

Dimensions de l'unit dentaire

Déplacements du fauteuil dentaire et dimensions à la page 40.

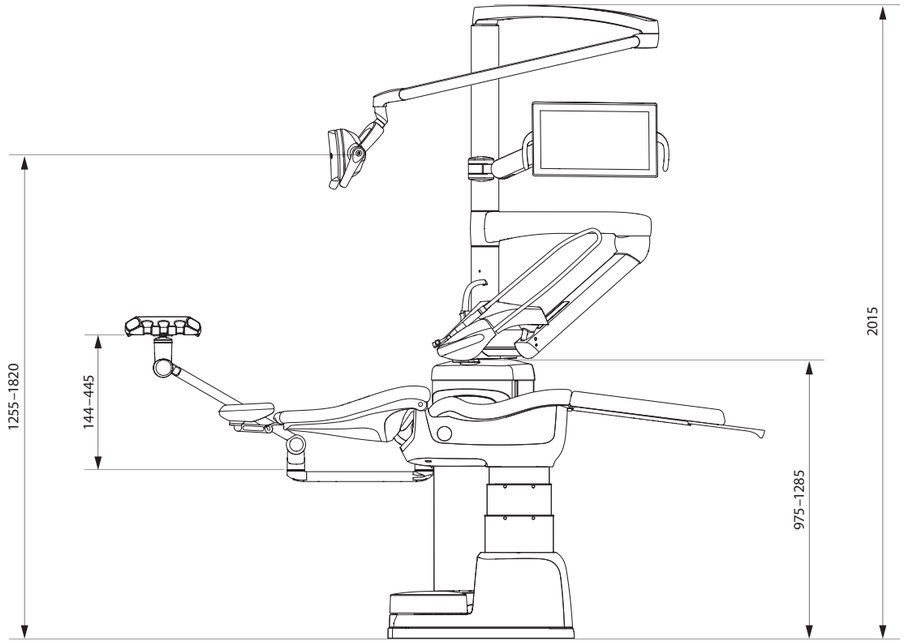

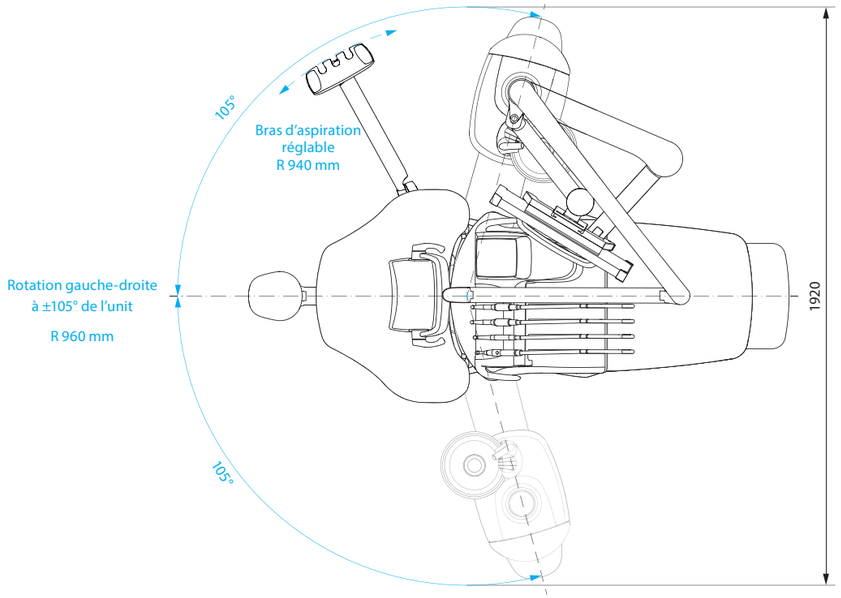

Planmeca Pro50™ S

Dimensions de l'unit dentaire

Déplacements du fauteuil dentaire et dimensions à la page 40.

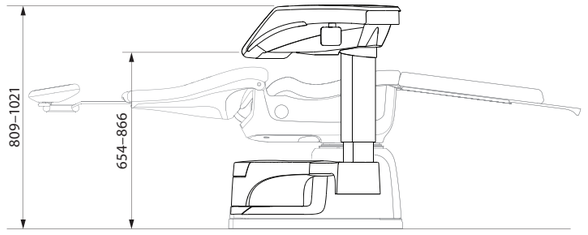

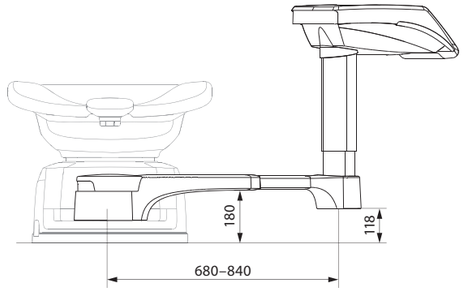

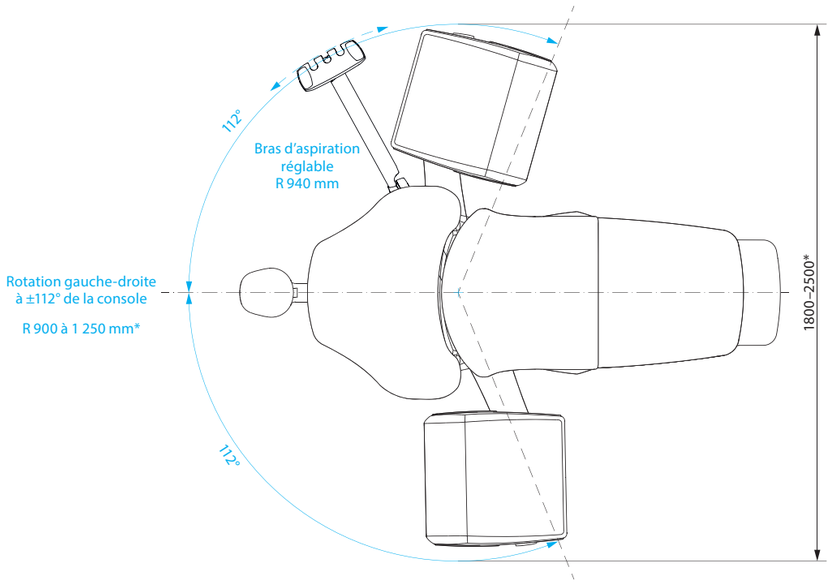

*L'amplitude de rotation du bras de la console doit être choisie lors de l'installation.

Planmeca Pro40™

Dimensions de l'unit dentaire

Déplacements du fauteuil dentaire à la page 40.

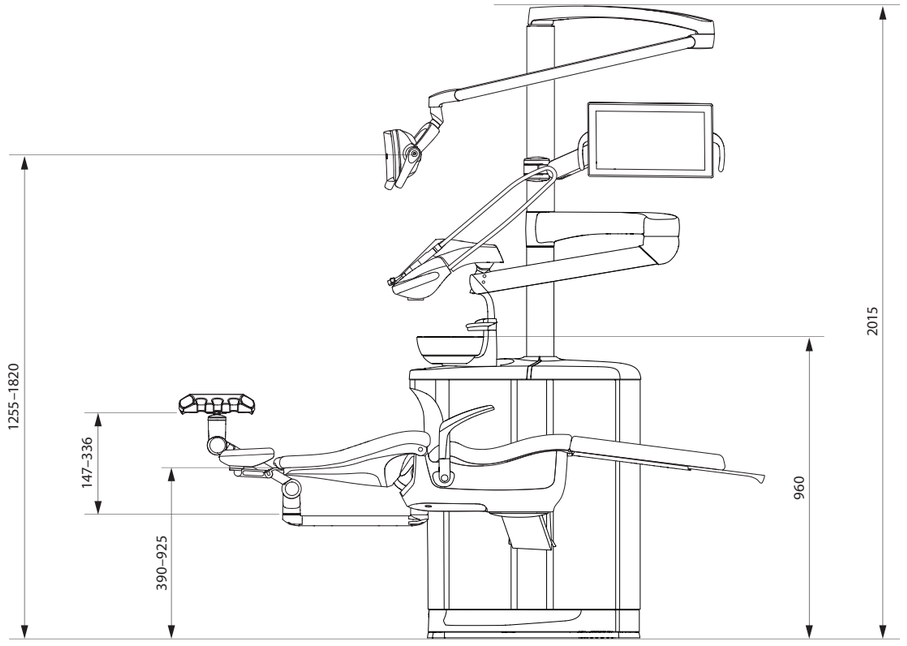

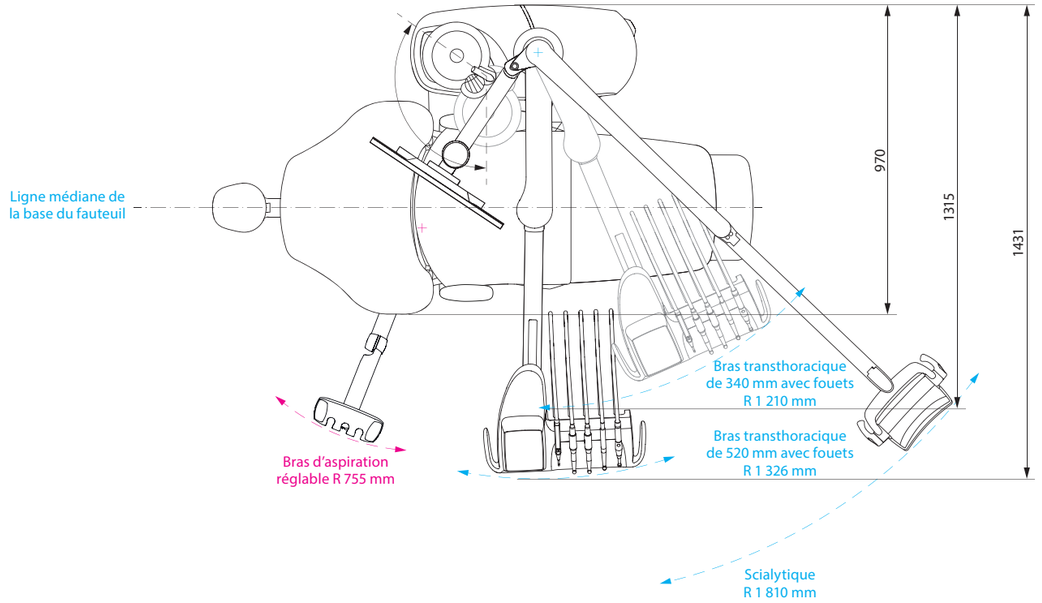



Planmeca Oy conçoit et fabrique une gamme complète d'équipements innovants de diagnostic et de traitement pour la santé, comprenant des dispositifs d'imagerie 2D et 3D, des solutions CAD/CAM, des units et des logiciels de soins dentaires. Planmeca Oy, la société mère du Groupe Planmeca finlandais, est fortement engagée dans l'innovation au service de l'amélioration des soins. Elle est la plus grande société privée dans ce domaine.

Suivez-nous sur nos réseaux sociaux !

Scannez pour lire
cette brochure en ligne

PLANMECA

Asentajankatu 6 | 00880 Helsinki | Finlande | tel. +358 20 7795 500 | fax +358 20 7795 555 | sales@planmeca.com | www.planmeca.fr

Les images peuvent contenir des articles supplémentaires, non compris dans une livraison standard.
Les configurations et caractéristiques peuvent varier d'un pays ou d'un endroit géographique à un autre. Droits de changement réservés.

All in one, Anatomat Plus, Cobra, Comfy, DentroVac, Digital perfection, Economat Plus, Elegant, Flexy, Mini-dent, Perio Fresh, PlanEasyMill, Planmeca 4D, Planmeca AINO, Planmeca ARA, Planmeca CAD/CAM, Planmeca CALM, Planmeca Cariosity, Planmeca Chair, Planmeca Clarify, Planmeca Cleanic, Planmeca ClinicPatrol by BWT, Planmeca Compact, Planmeca ConBo, Planmeca CORE, Planmeca Creo, Planmeca Emerald, Planmeca FIT, Planmeca Halo, Planmeca Imprex, Planmeca Intra, Planmeca Insights, Planmeca iRomexis, Planmeca Lumion, Planmeca Lumo, Planmeca Maximity, Planmeca Minea, Planmeca Minendo, Planmeca Minetto, Planmeca mRomexis, Planmeca Noma, Planmeca Olo, Planmeca Online, Planmeca Onyx, Planmeca Patrol by BWT, Planmeca Piezon, Planmeca PlanCAD, Planmeca PlanCAM, Planmeca PlanClear, Planmeca PlanDesk, Planmeca PlanID, Planmeca PlanMill, Planmeca Planosil, Planmeca PlanPure, Planmeca PlanScan, Planmeca PlanView, Planmeca Pro40, Planmeca Pro50, Planmeca ProCeph, Planmeca ProFace, Planmeca ProID, Planmeca ProMax, Planmeca ProModel, Planmeca ProOne, Planmeca ProScanner, Planmeca ProSensor, Planmeca ProX, Planmeca PULSE, Planmeca Romexis, Planmeca Serenus, Planmeca SingLED, Planmeca SmartGUI, Planmeca Solanna, Planmeca Somia, Planmeca Sovereign, Planmeca Ultra Low Dose, Planmeca Verity, Planmeca Vision, Planmeca Viso, Planmeca Waterline Cleaning System, Planmeca Xtremity, Proline Dental Stool, ProTouch, Saddle Stool, SmartPan, SmartTouch, Trendy et Ultra Relax sont des marques déposées ou non déposées de Planmeca dans différents pays.

10042446/1026/fr